Полупроводниковые диоды

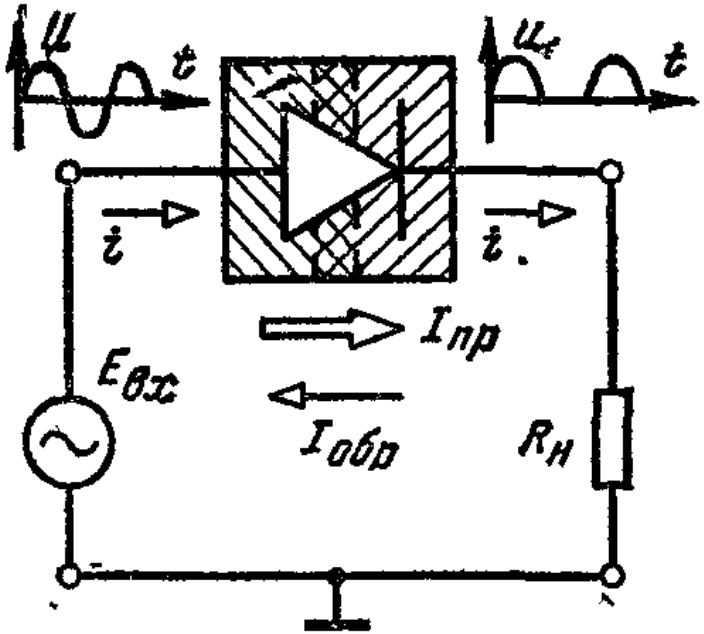

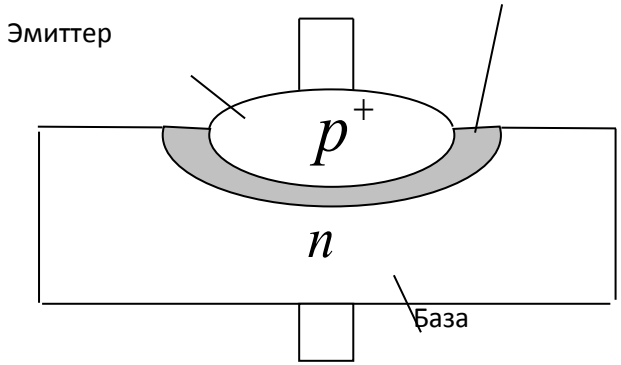

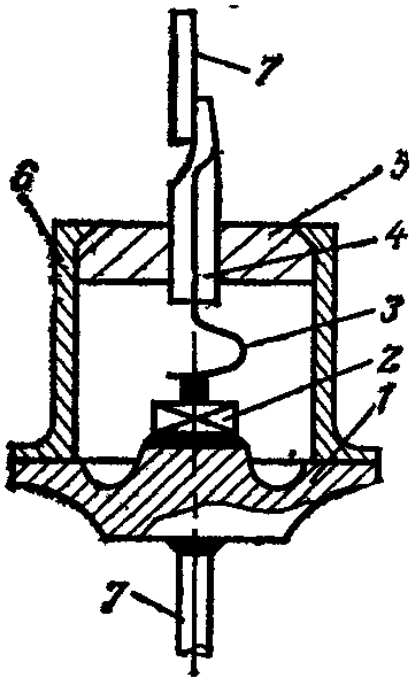

Выпрямительные диоды

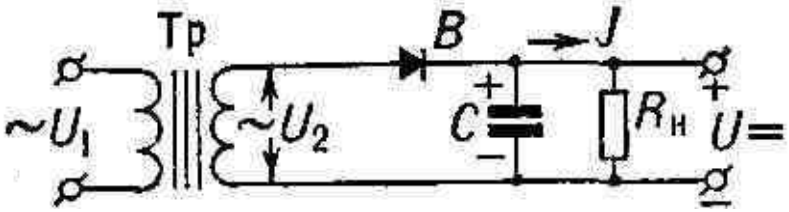

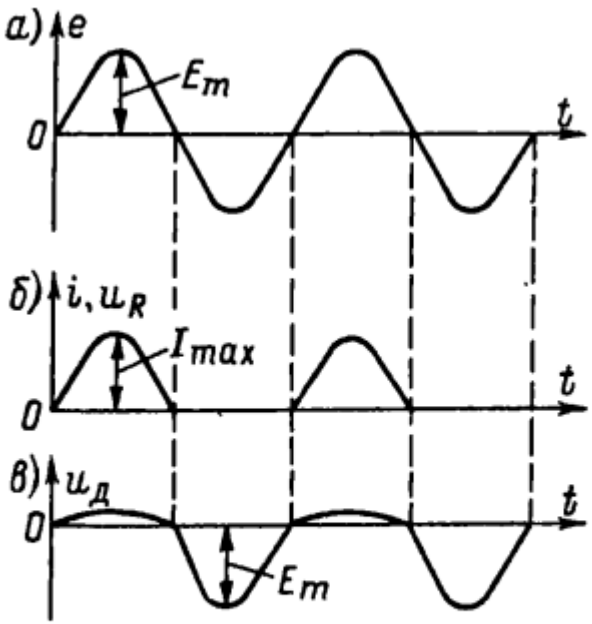

Принцип работы простейшего выпрямителя

Выпрямительные диоды

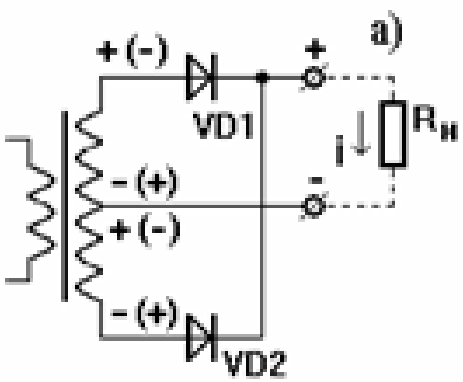

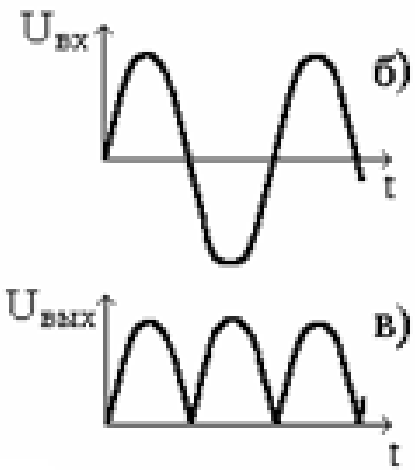

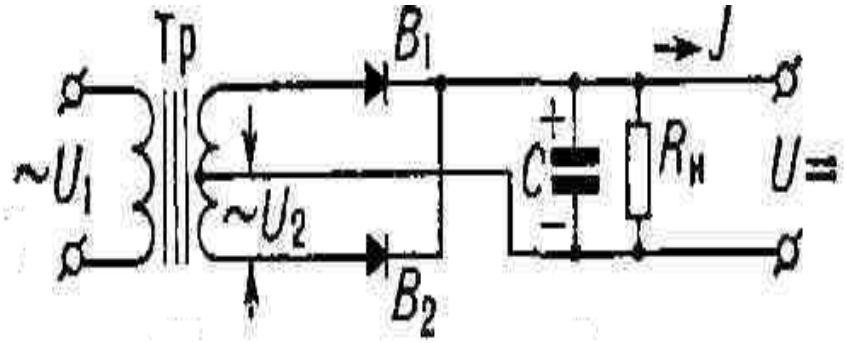

Выпрямительные диоды

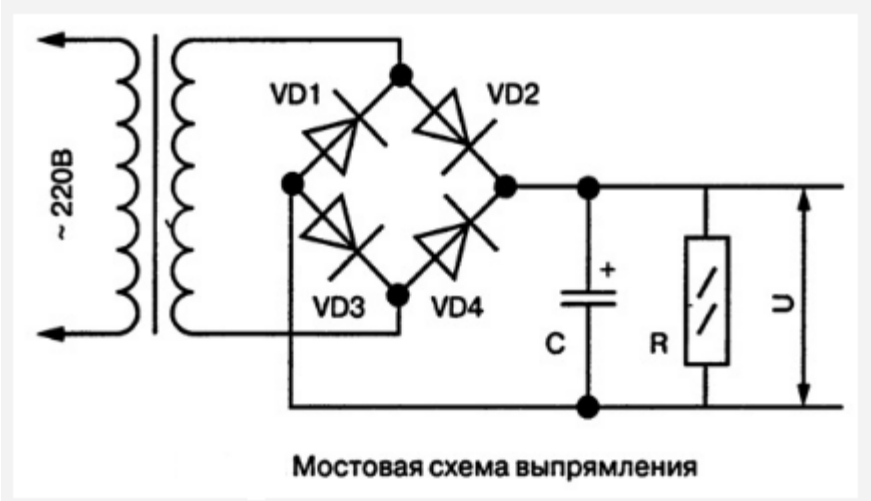

Мостовая схема выпрямления

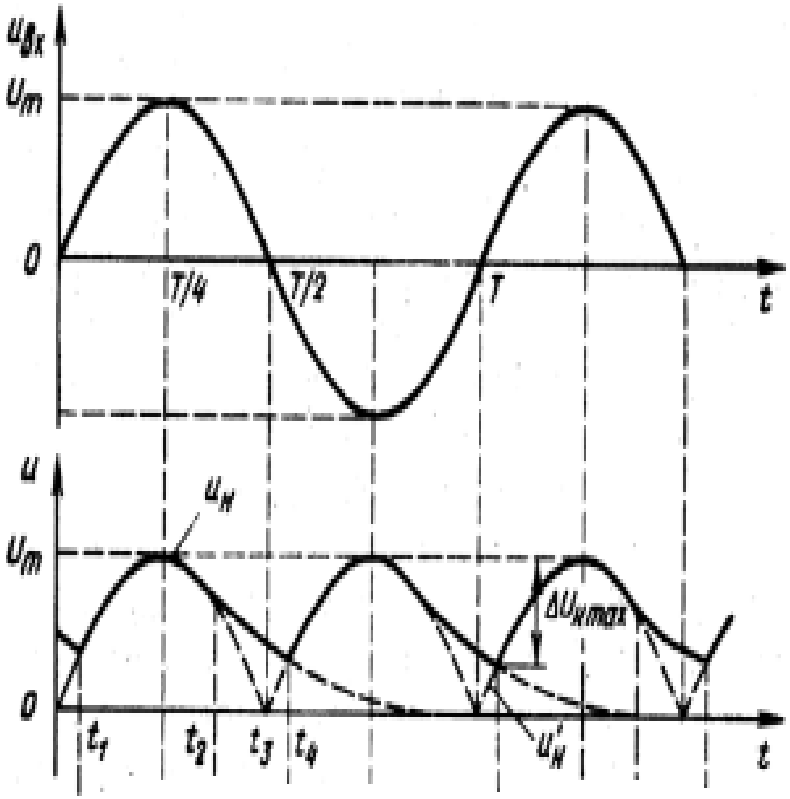

Варикап

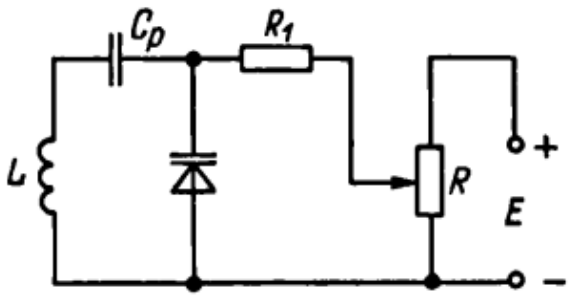

Схема включения варикапа в колебательный контур в качестве конденсатора переменной емкости

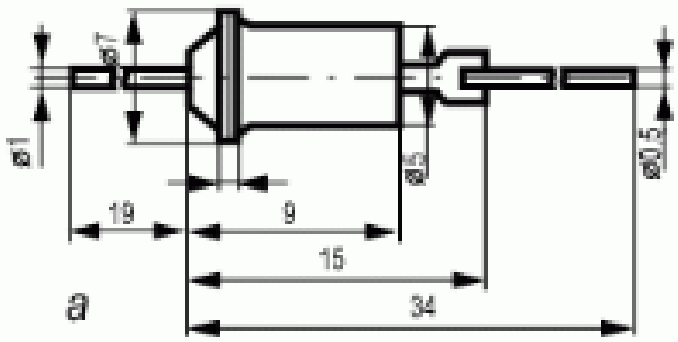

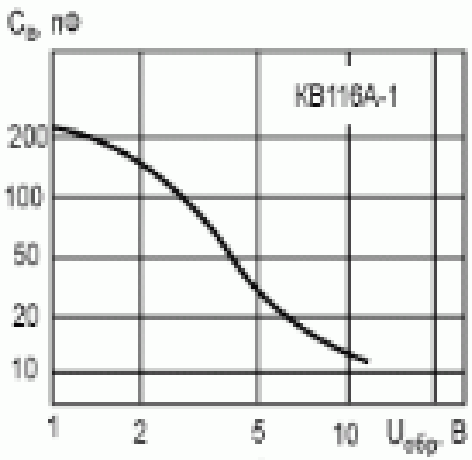

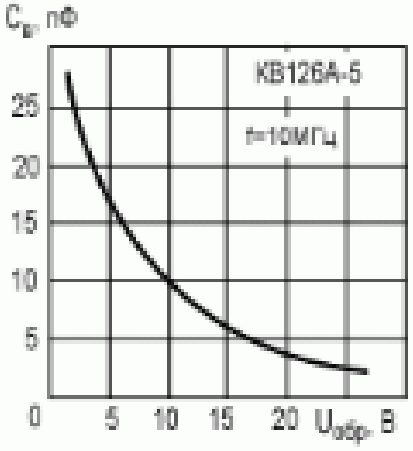

Высокочастотные диоды

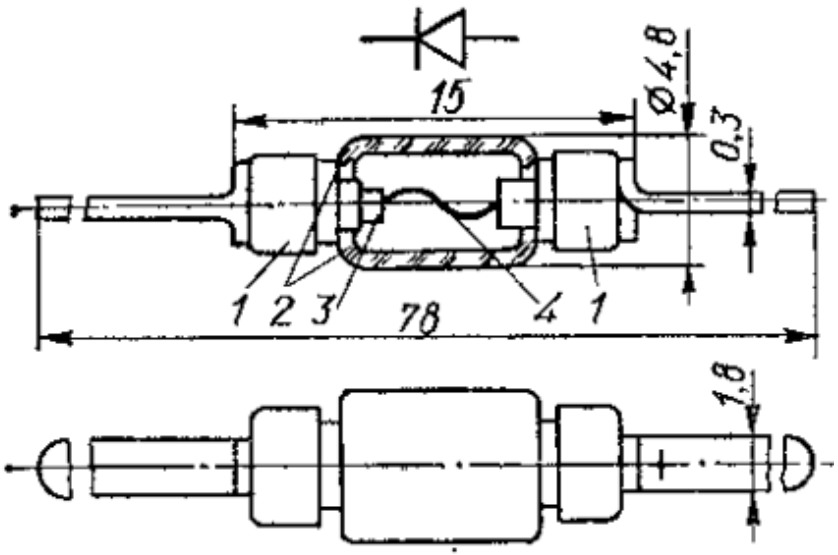

Конструкция точечного диода:

1 — выводы; *2* — стеклянный баллон; *3* — кристалл германия; *4* — электрод из вольфрамовой проволоки.

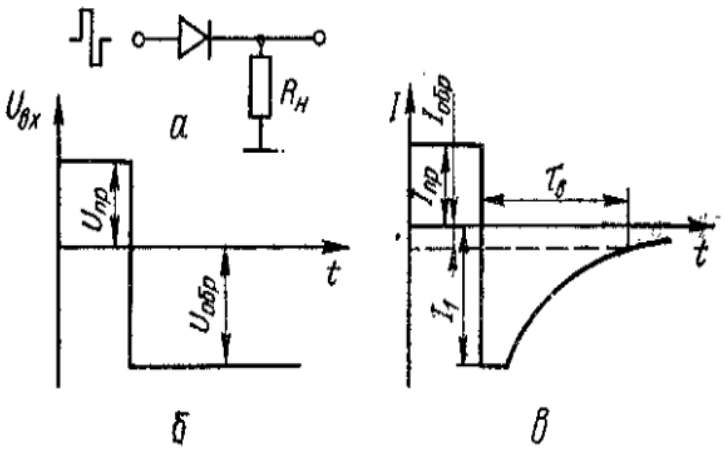

Схема включения (*а*) и осциллограммы входного напряжения (*б*) и тока (*в*) импульсного диода.

Высокочастотные диоды

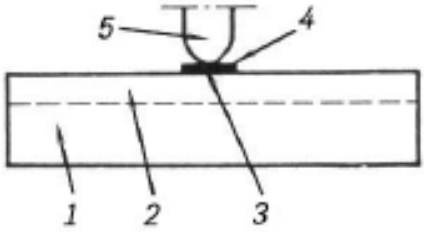

Структура диода:
1— полупроводниковая подложка; 2— эпитаксиальная плёнка; 3— контакт металл— полупроводник; 4— металлическая плёнка; 5— внешний контакт

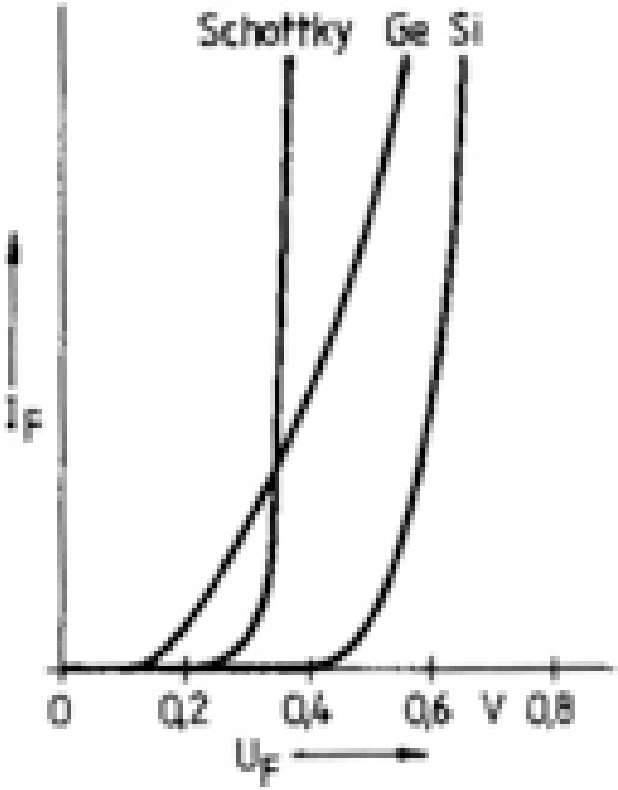

Стабилитрон

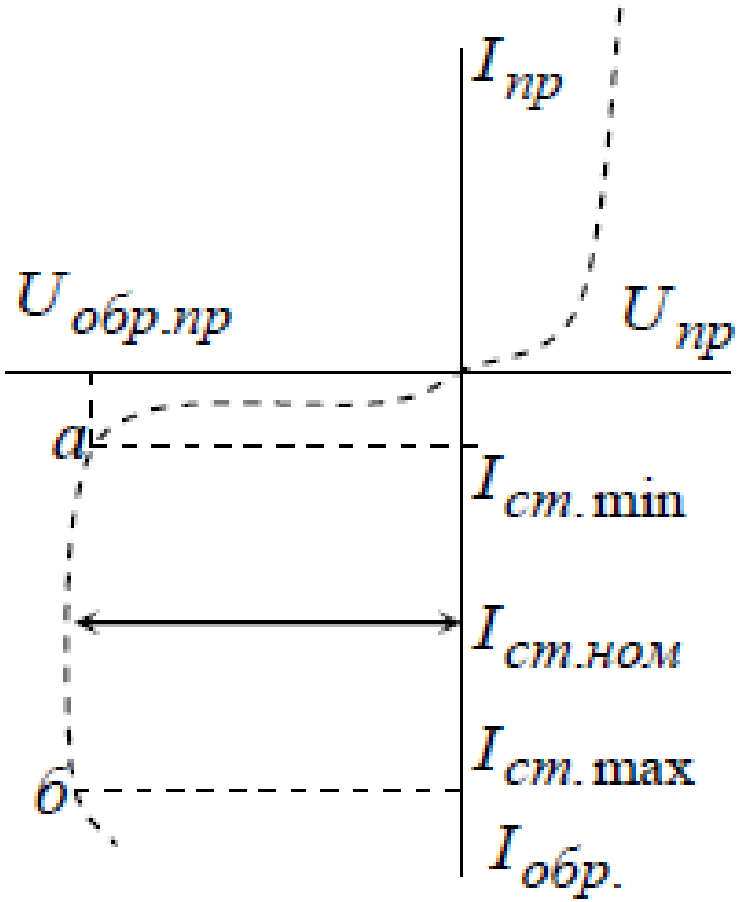

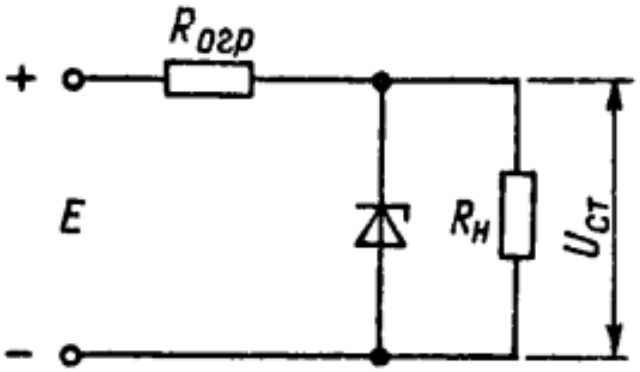

Схема включения стабилитрона

Условное графическое изображение диодов

Наименование	Обозначение.
Диод	
Диод светоизлучающий (светодиод)	
Варикап (диод емкостной)	
Фотодиод	
Стабилитрон	
Диод туннельный	
Диод Шотки	